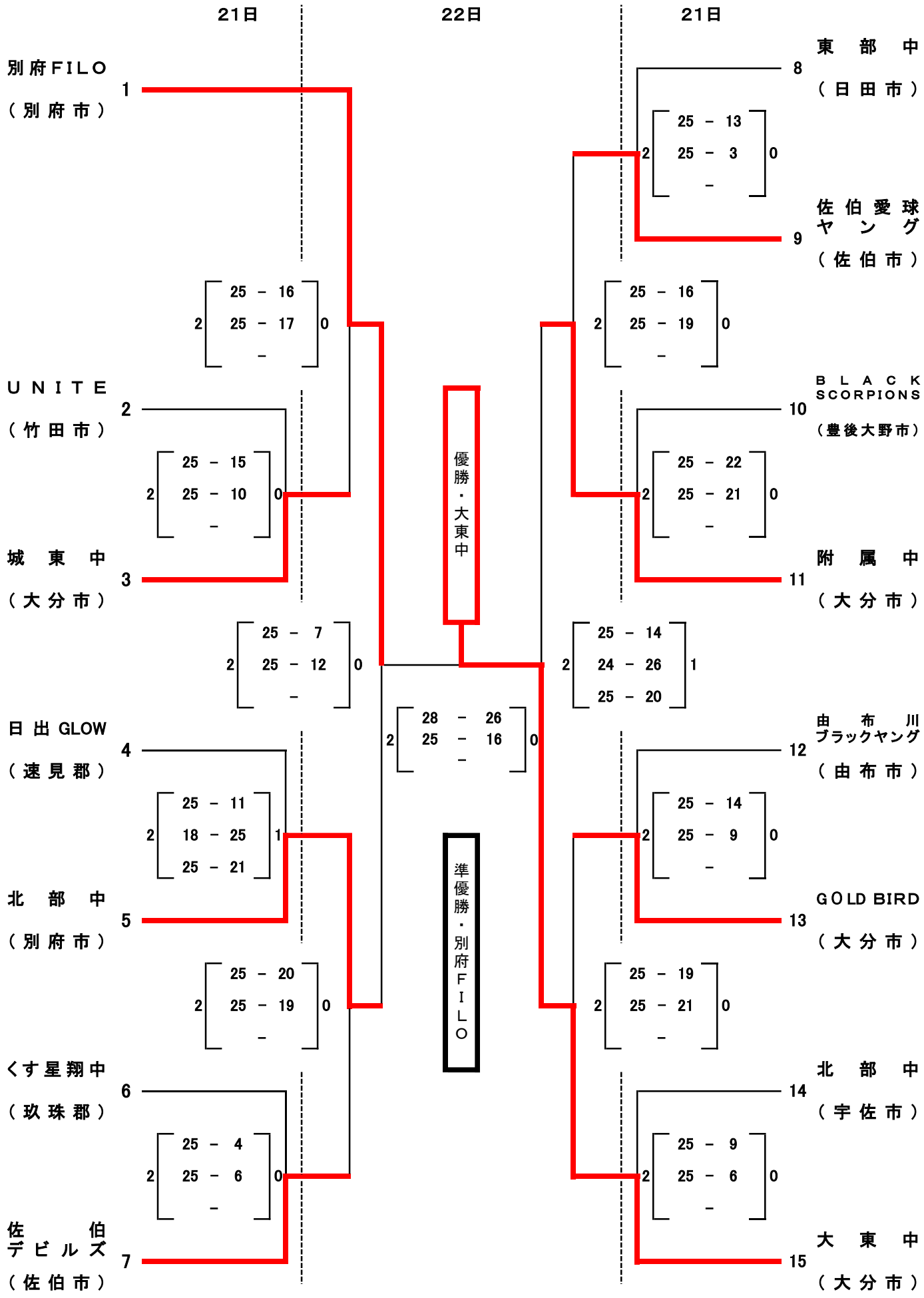第64回　大分県中学校総合体育大会　バレーボール競技（男子結果）