第74回全日本バレーボール高等学校選手権大会大分県代表決定戦結果

令和３年　10 月 30 日（土）
令和３年　10 月 31 日（日）
令和３年　11 月 7 日（土）

男　子

特設　コート：昭和電工武道スポーツセンター
A・B　コート：大分県立大分南高校体育館

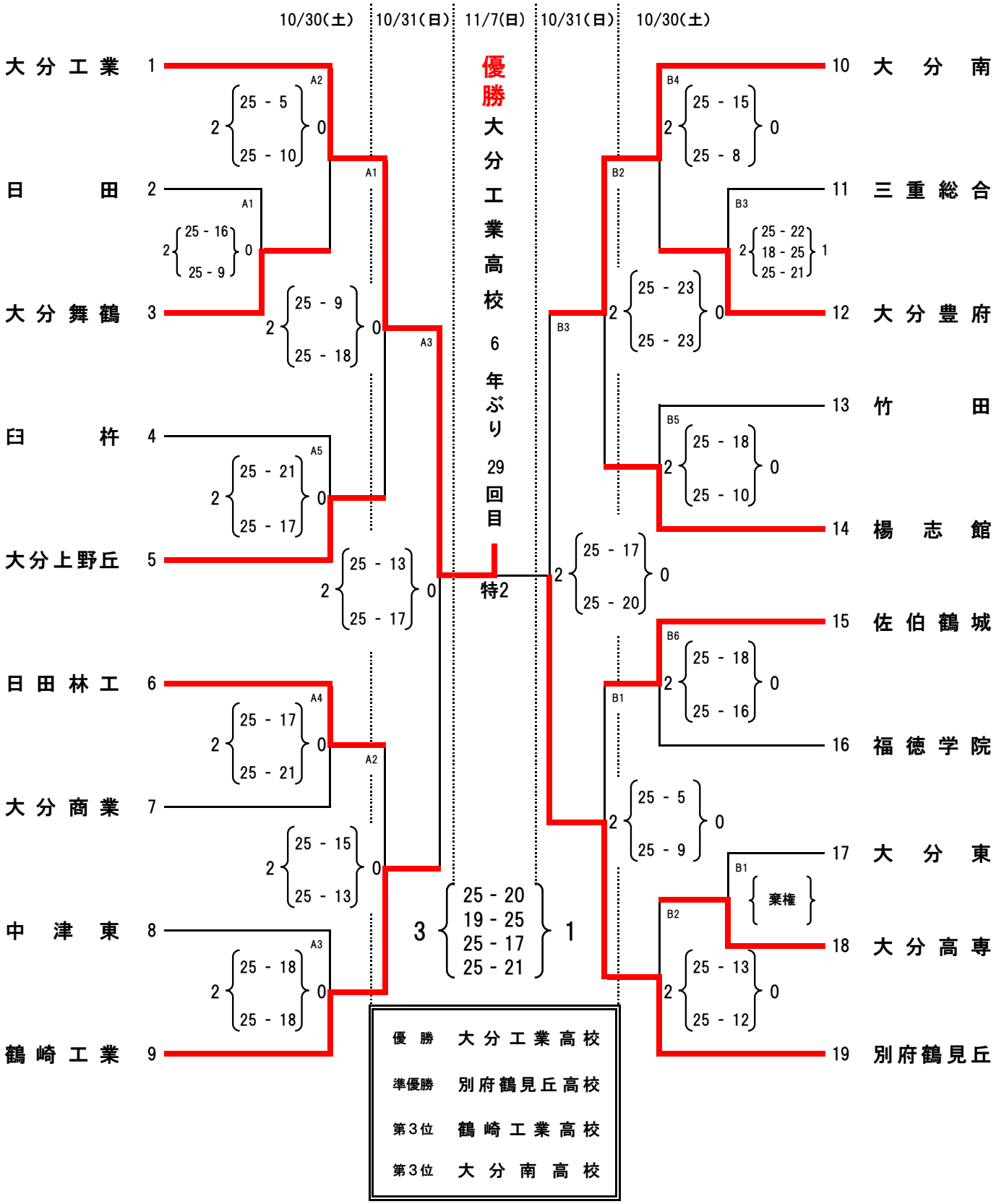

優　勝	大分工業高校
準優勝	別府鶴見丘高校
第３位	鶴崎工業高校
第３位	大分南高校