大会名	令和3年度　天皇杯・皇后杯全日本バレーボール選手権大会大分県ラウンド組合せ
主催	大分県バレーボール協会
日時	男子：令和3年7月17日（土）～18日（日）　午前8時30分開場　午前9時30分開会式 女子：令和3年7月17日（土）～18日（日）　午前8時30分開場　午前9時30分開会式
会場	男子：豊後大野市大原総合体育館（A・Bコート）（17・18日） 女子：佐伯中央病院アリーナ（E・F・G・Hコート）（17日） 女子：臼杵市諏訪山体育館（C・Dコート）（18日）
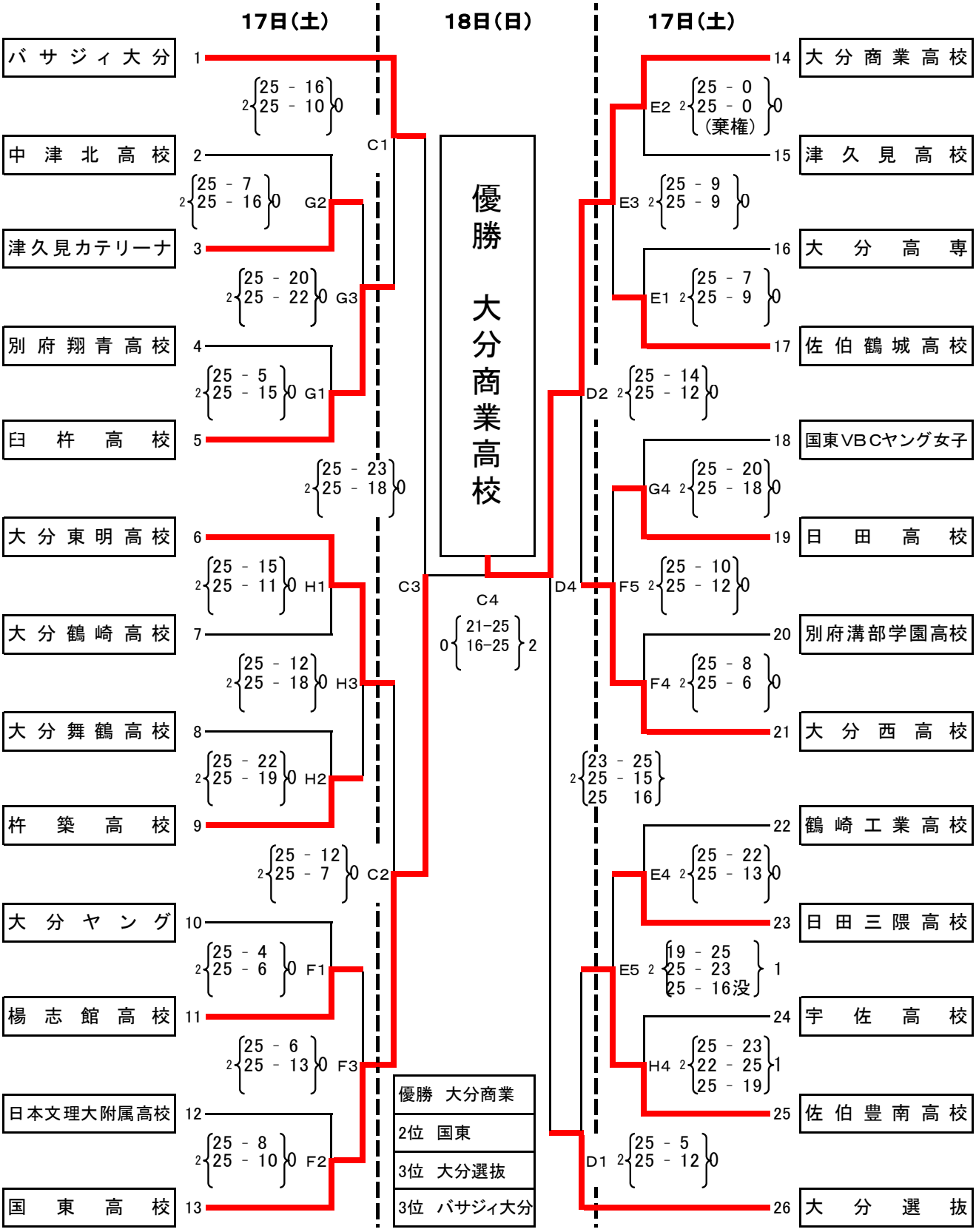
【女子】