令和５年度　全九州バレーボール総合選手権大会大分県予選会組合せ

日　時　・・・　４月１５日（土）９時００分開会式　　４月１６日（日）１０時～試合開始

会　場　・・・　［男子］　大　分　工　業　高　校　　（ Ａ ・ Ｂ ）
　　［女子］　大　分　商　業　高　校　　（ Ｃ ・ Ｄ ）
　　［女子］　大　分　西　高　校　　（ Ｅ ・ Ｆ ）

高　校　女　子

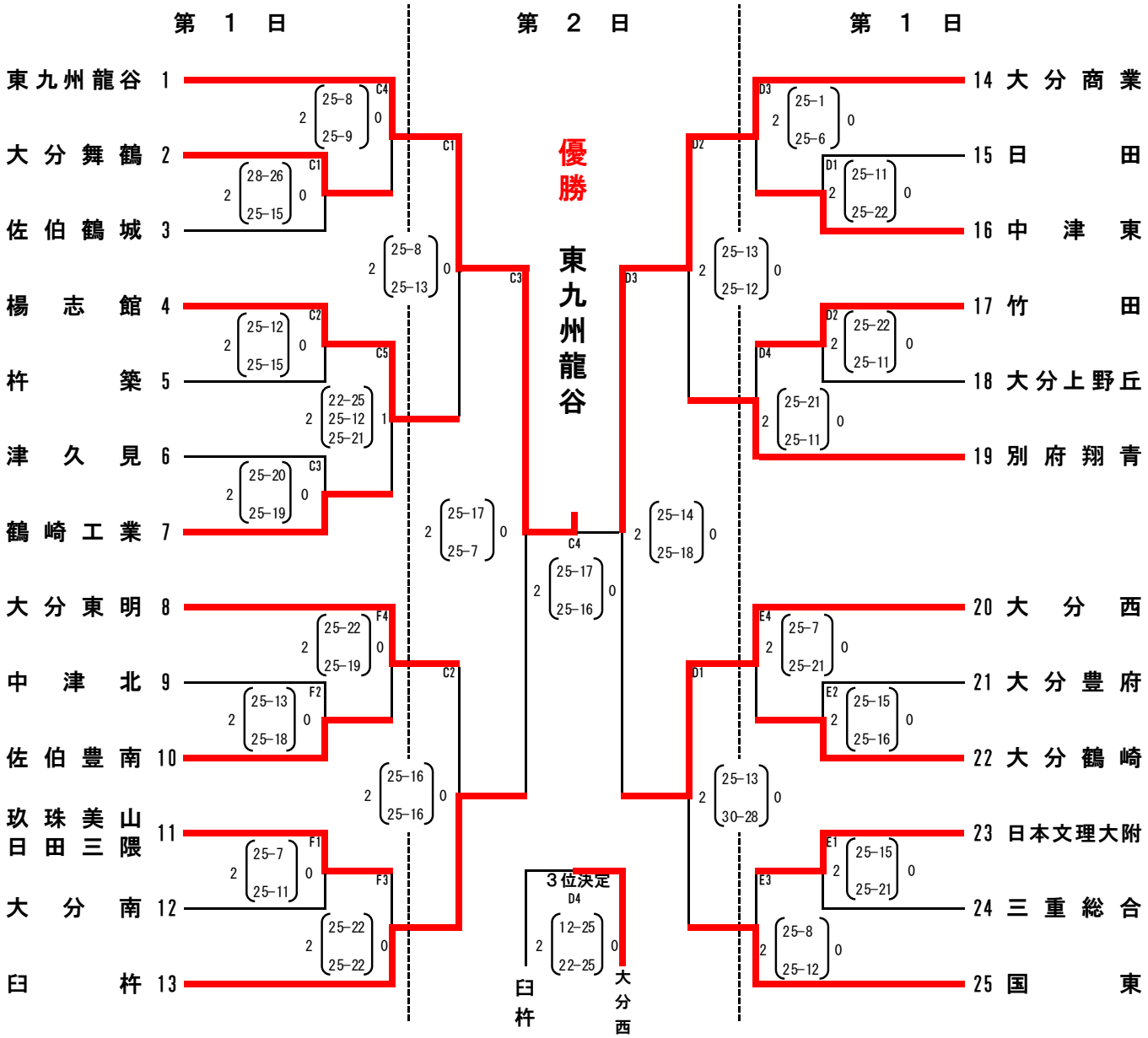

上位３チームは、５月１２日（金）から１４日（日）に大分市（レゾナック武道スポーツセンター、サイクルショップコダマ大洲アリーナ）で行われる九州大会に出場します。