第７０回大分県高等学校総合体育大会　バレーボール競技
兼　全国・九州高校総合体育大会大分県予選会　組合せ

1日目	６月４日（土）	９：００～	B	サイクルショップコダマ大洲アリーナ	
2日目	６月５日（日）	１０：００～	E・F	大分商業高校体育館	I・J　臼杵高校体育館
3日目	６月６日（月）	９：４０～	G・H	大分西高校体育館	K・L　別府翔青高校体育館
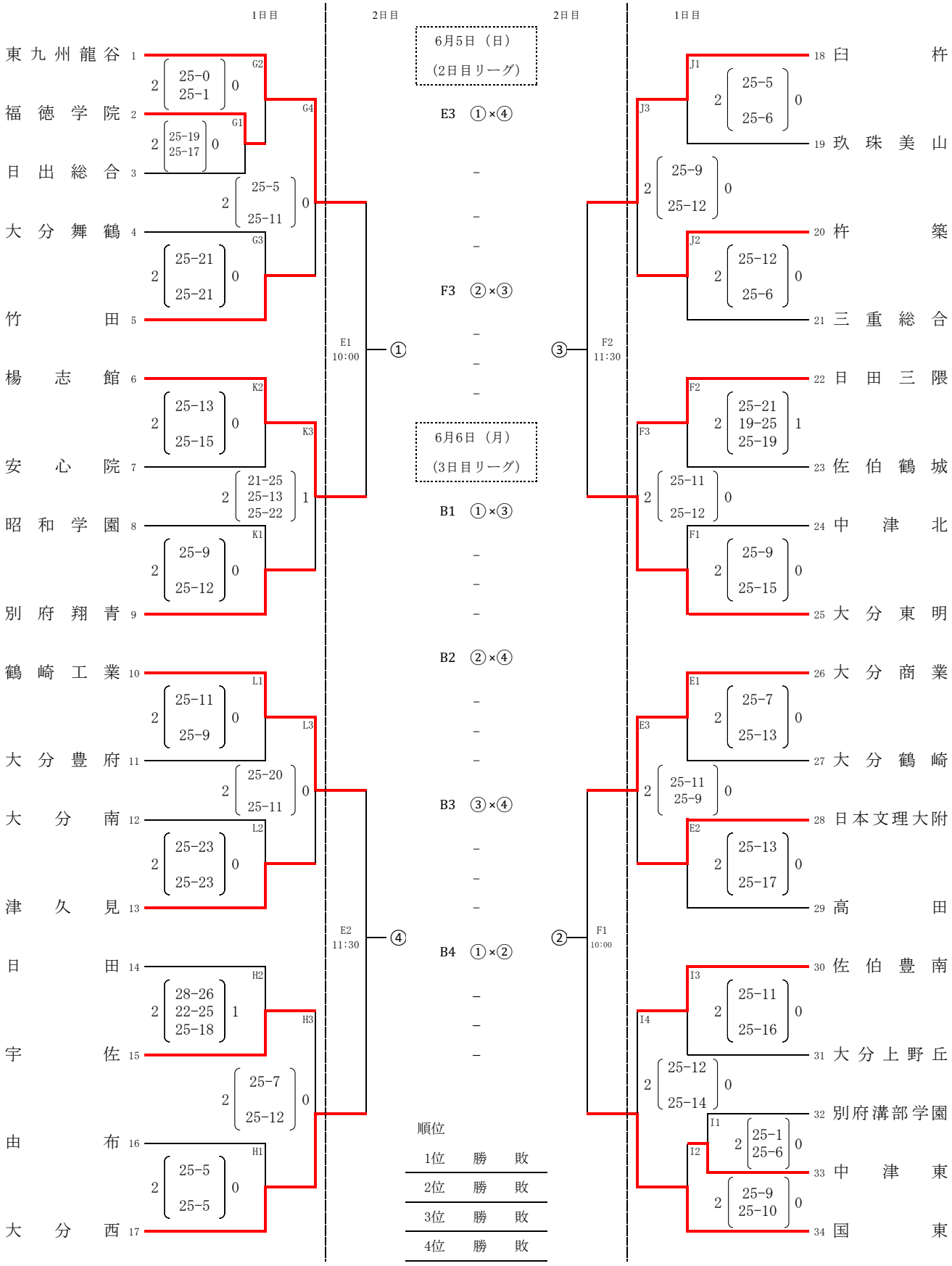
≪　女子の部　≫