令和４年度　全九州バレーボール総合選手権大会大分県予選会組合せ

日　時　・・・　４月１６日（土）９時１０分～試合開始　　４月１７日（日）１０時～試合開始

会　場　・・・［男子］　大　分　南　高　校　（Ａ・Ｂ）
［女子］　大　分　商　業　高　校　（Ｃ・Ｄ）
［女子］　大　分　西　高　校　（Ｅ・Ｆ）

高　校　女　子

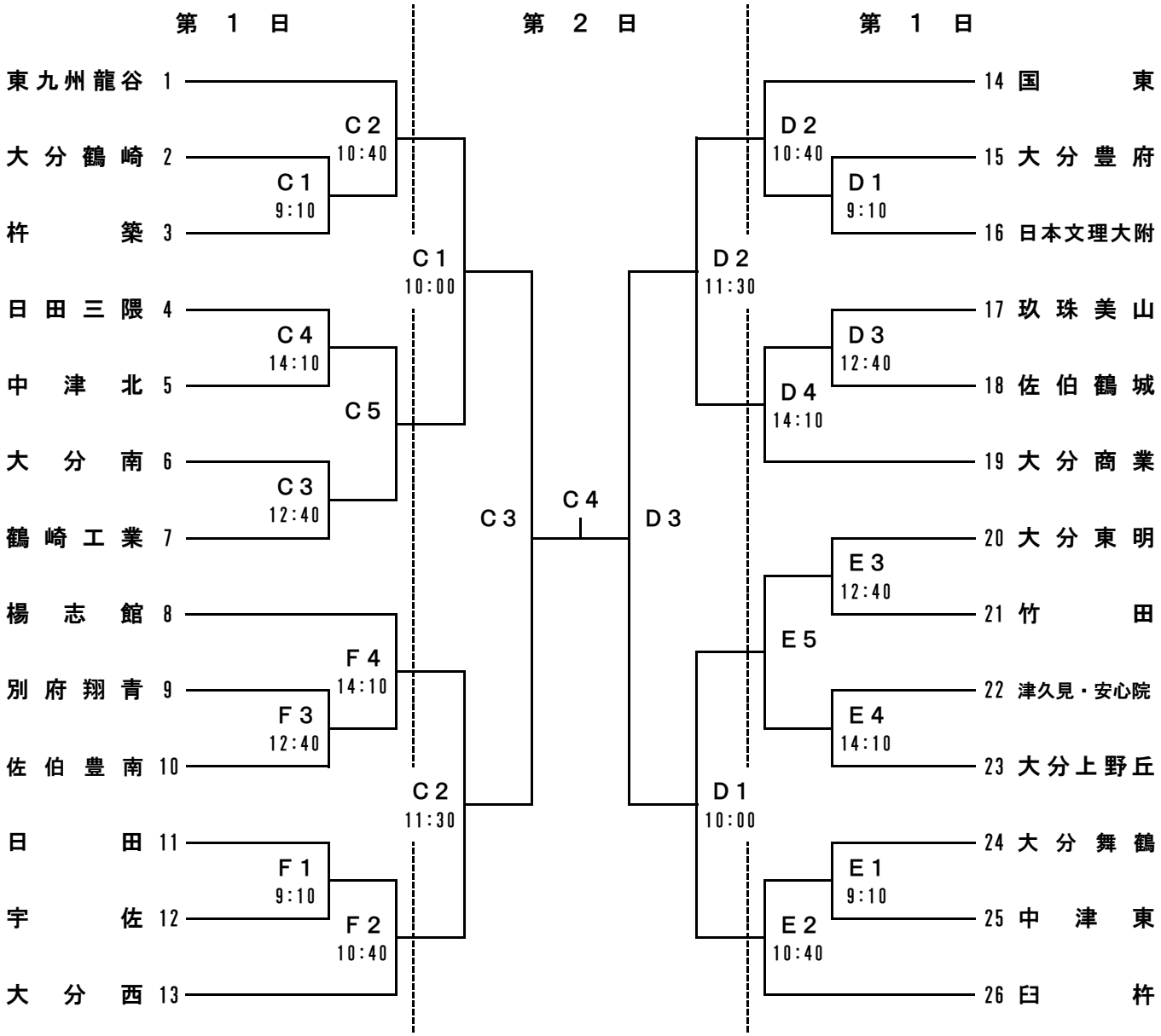

１日目午前の部第１試合（C1・D1・E1・F1）のコートアシスタントは
第2試合のチームより7名出してください。
１日目午後の部第１試合（D3・F3）のコートアシスタントは、第2試合の
チームより7名出してください。
１日目午後の部第１試合（C3・E3）のコートアシスタントは、第2試合の
両チームより4名ずつ出してください。C5・E5の試合は負けたチームから
7名（6名登録のチームは6名で可）出してください。
２日目第１試合は、第2試合の両チームより4名ずつ、それ以降の試合は負けたチーム
から7名（6名登録のチームは6名で可）出してください。