第６９回大分県高等学校総合体育大会バレーボール競技兼全国・九州高校総合選手権大会大分県予選会競技結果

第1日　5月29日（土）・　8:50～
第2日　5月30日（日）・　10:00～
第3日　5月31日（月）・　9:40～

女子の部

会場
- B ・・・・・・・・ サイクルショップコダマ大洲アリー
- E・F ・・・・・・・・ 大分商業高校体育館
- G・H・・・・・・・・ 大分西高校体育館

2日目リーグ

E3　①×④
{ - / - }

F3　②×③
{ - / - / - }

3日目リーグ

B1　①×③
{ - / - / - }

B2　②×④
{ - / - / - }

B3　③×④
{ - / - / - }

B4　①×②
{ - / - / - }

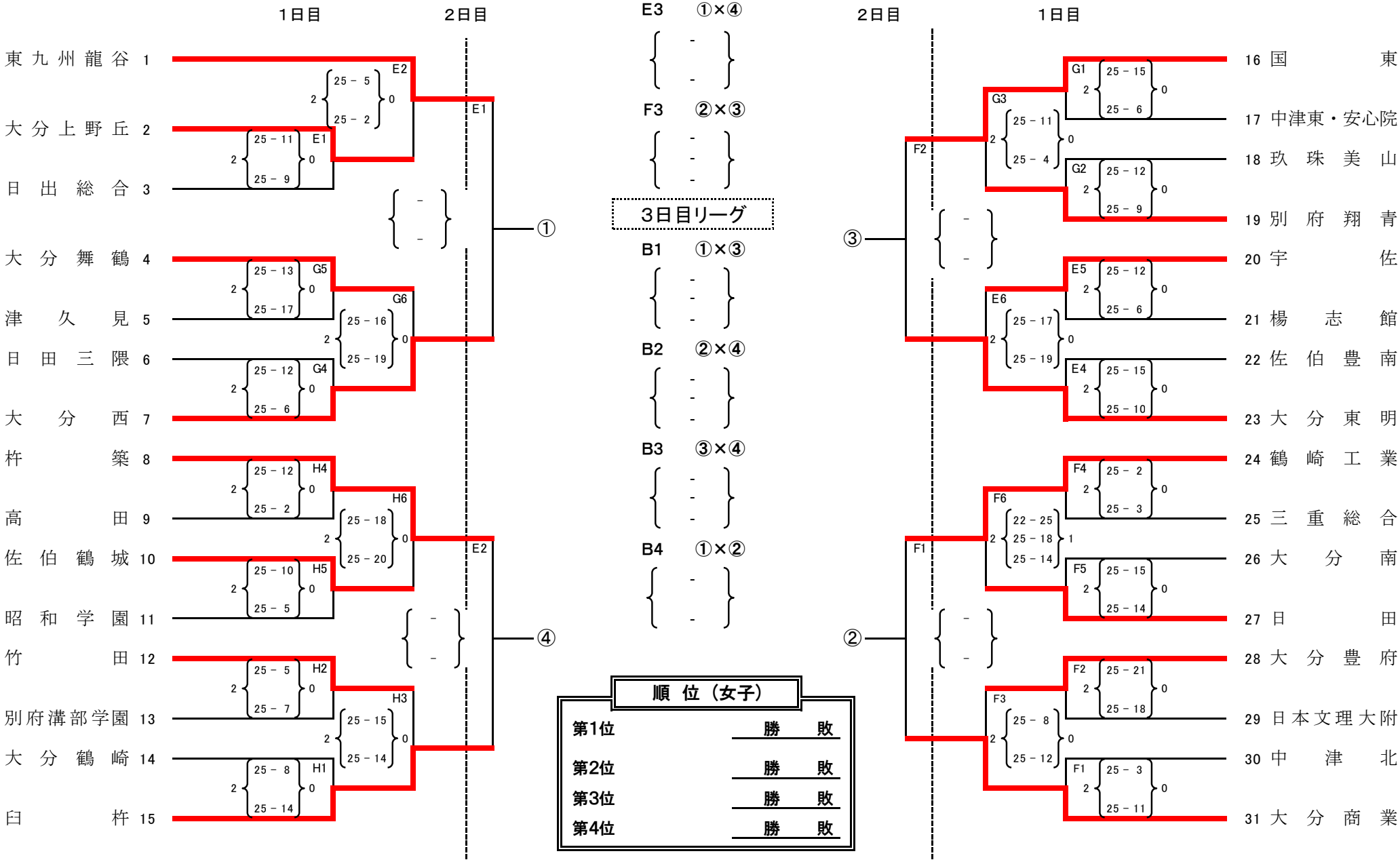

順位（女子）

第1位	勝	敗
第2位	勝	敗
第3位	勝	敗
第4位	勝	敗