第４回大分県ビーチバレーボール選手権大会（兼）国民体育大会大分県予選会

主　催　大分県バレーボール協会
主　管　大分県ビーチバレーボール連盟
期　日　令和３年７月４日(日) 8:00開場 8:30受付 9:00開会式
会　場　大分市田ノ浦ビーチ
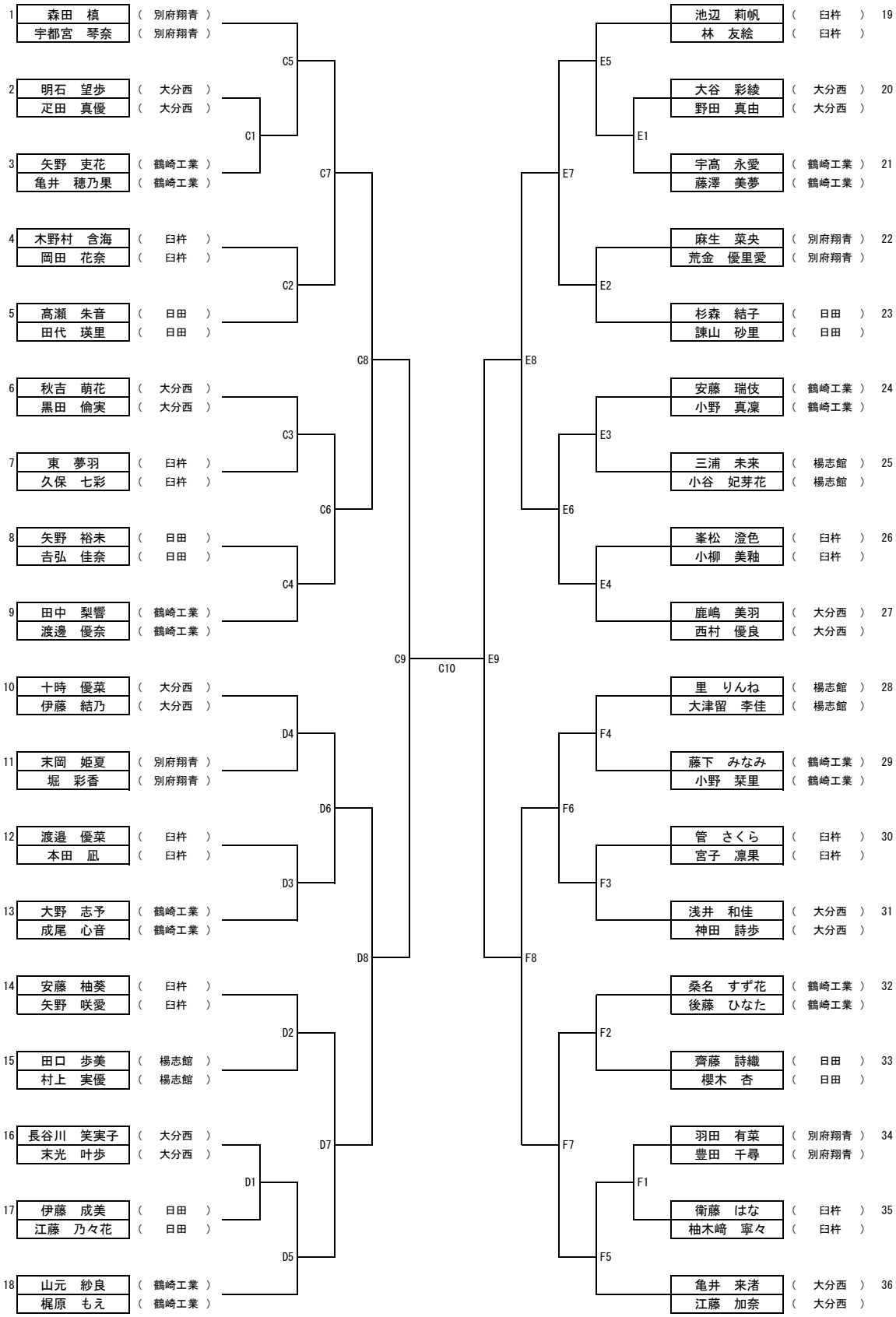
【女　子　組　み　合　わ　せ】